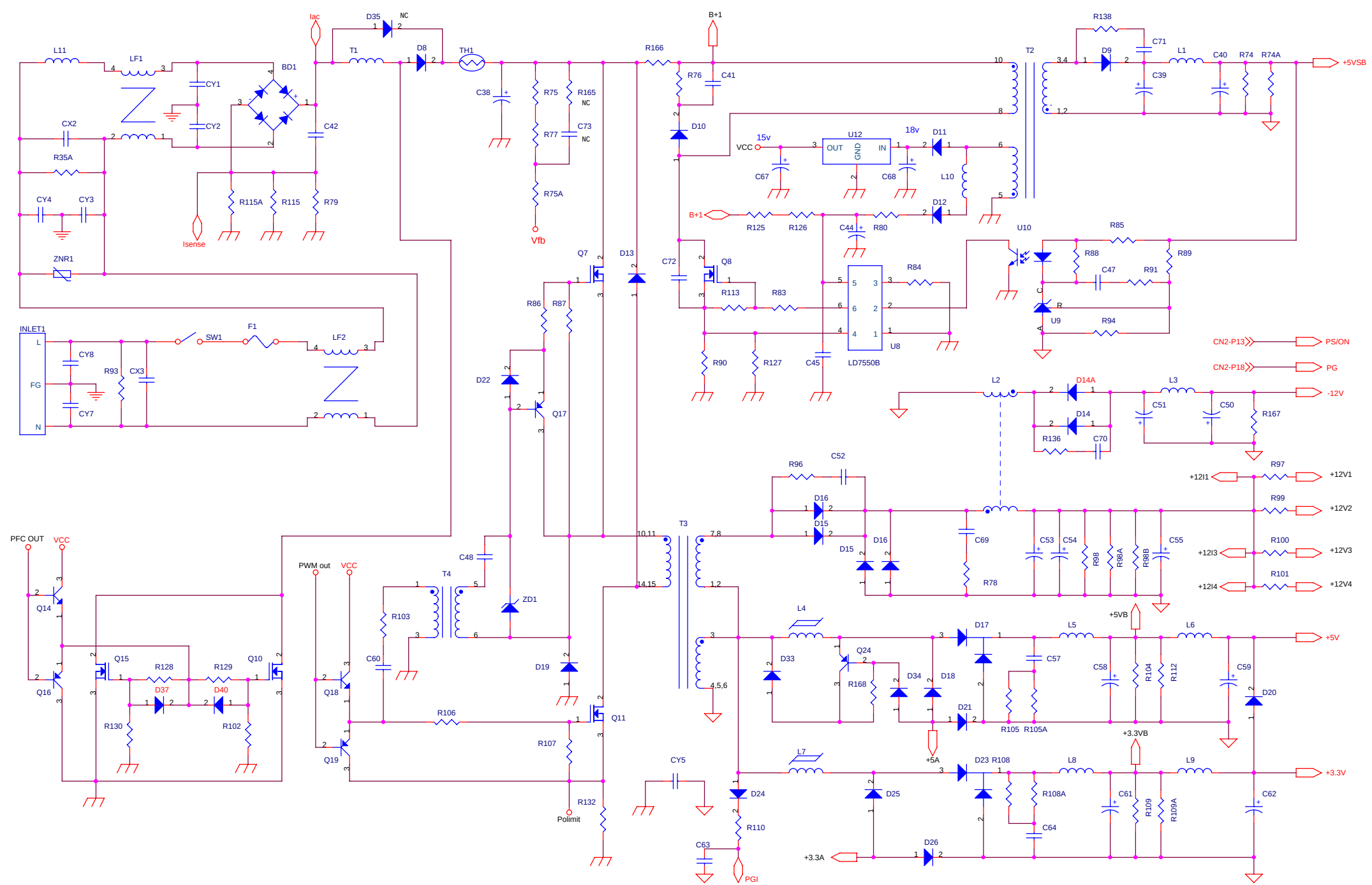

Iac
D35
NC
T1
D8
TH1
B+1
R166
R76
C41
R138
C71
D9
L1
C40
R74
R74A
+5VSB
T2
C39
L11
LF1
BD1
CY1
CY2
C42
C38
R75
R165
NC
R77
C73
NC
R75A
Vfb
D10
CX2
R35A
CY4
CY3
R115A
R115
R79
Isense
ZNR1
15v
VCC
U12
OUT
GND
IN
18v
D11
C67
C68
L10
D12
B+1
R125
R126
C44
R80
U10
R85
R88
R89
C47
R91
R84
Q7
D13
C72
Q8
R113
R83
U9
R94
R86
R87
INLET1
L
FG
N
CY8
R93
CX3
CY7
SW1
F1
LF2
D22
Q17
R90
R127
C45
LD7550B
U8
CN2-P13
PS/ON
CN2-P18
PG
L2
D14A
L3
-12V
C51
C50
R167
D14
R136
C70
R96
C52
R97
+12I1
+12V1
D16
R99
+12V2
D15
T3
C69
C53
C54
R98
R98A
R98B
C55
R100
+12I3
+12V3
R78
R101
+12I4
+12V4
PFC OUT
VCC
C48
PWM out
VCC
T4
ZD1
R103
Q14
Q15
R128
R129
Q10
Q16
D37
D40
R130
R102
C60
D19
Q18
R106
Q11
Q19
R107
R132
Polimit
L4
D17
L5
+5VB
L6
+5V
D33
Q24
R168
D34
D18
C57
C58
R104
R112
C59
D20
D21
R105
R105A
+5A
+3.3VB
L7
D23
R108
L8
L9
+3.3V
CY5
D24
D25
R108A
C61
R109
R109A
C62
R110
C64
C63
PGI
+3.3A
D26