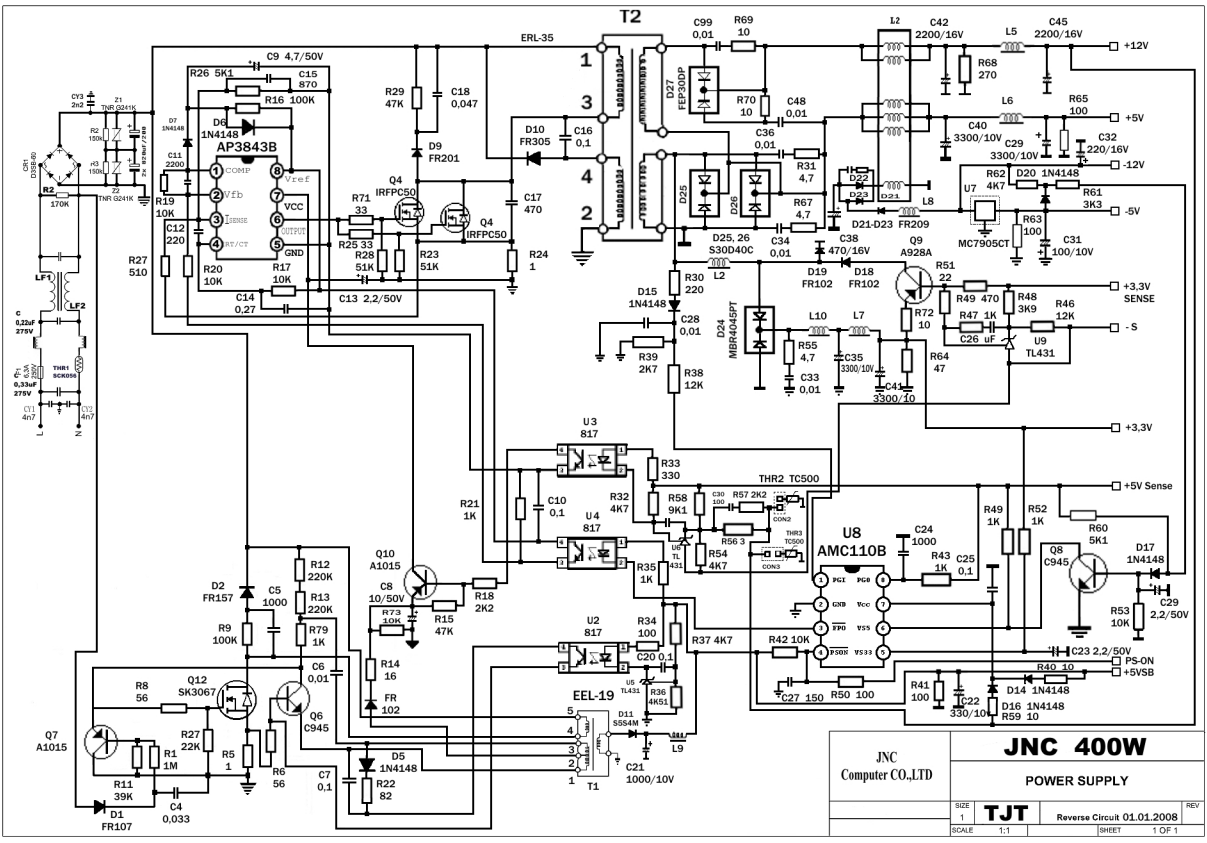
T2
ERL-35
AP3843B
COMP
Vref
Vfb
VCC
ISENSE
OUTPUT
RT/CT
GND
Q4
IRFPC50
Q4
IRFP50
D27
FEP30DP
D10
FR305
D25
D26
D25, 26
S30D40C
D24
MBR4045PT
Q9
A928A
MC7905CT
U7
D21-D23
FR209
D19
FR102
D18
FR102
D15
1N4148
D7
1N4148
D6
1N4148
D9
FR201
CR1
DSB5-80
THR1
SCK056
LF1
LF2
+12V
+5V
-12V
-5V
+3,3V SENSE
- S
+3,3V
+5V Sense
PS-ON
+5VSB
U3
817
U4
817
U2
817
U5
TL431
U6
TL431
THR2 TC500
U8
AMC110B
PGI
PGO
GND
Vcc
FPD
VSS
PSON
VS33
Q8
C945
D17
1N4148
Q10
A1015
Q12
SK3067
Q6
C945
Q7
A1015
D2
FR157
D1
FR107
D5
1N4148
FR
102
EEL-19
T1
D11
SS54M
L9
D14
1N4148
D16
1N4148
JNC
Computer CO.,LTD
JNC 400W
POWER SUPPLY
SIZE
1
TJT
Reverse Circuit 01.01.2008
REV
SCALE
1:1
SHEET
1 OF 1